HANSGROHE PuraVida

Einhebel-Waschtischmischer DN15

15070XXX

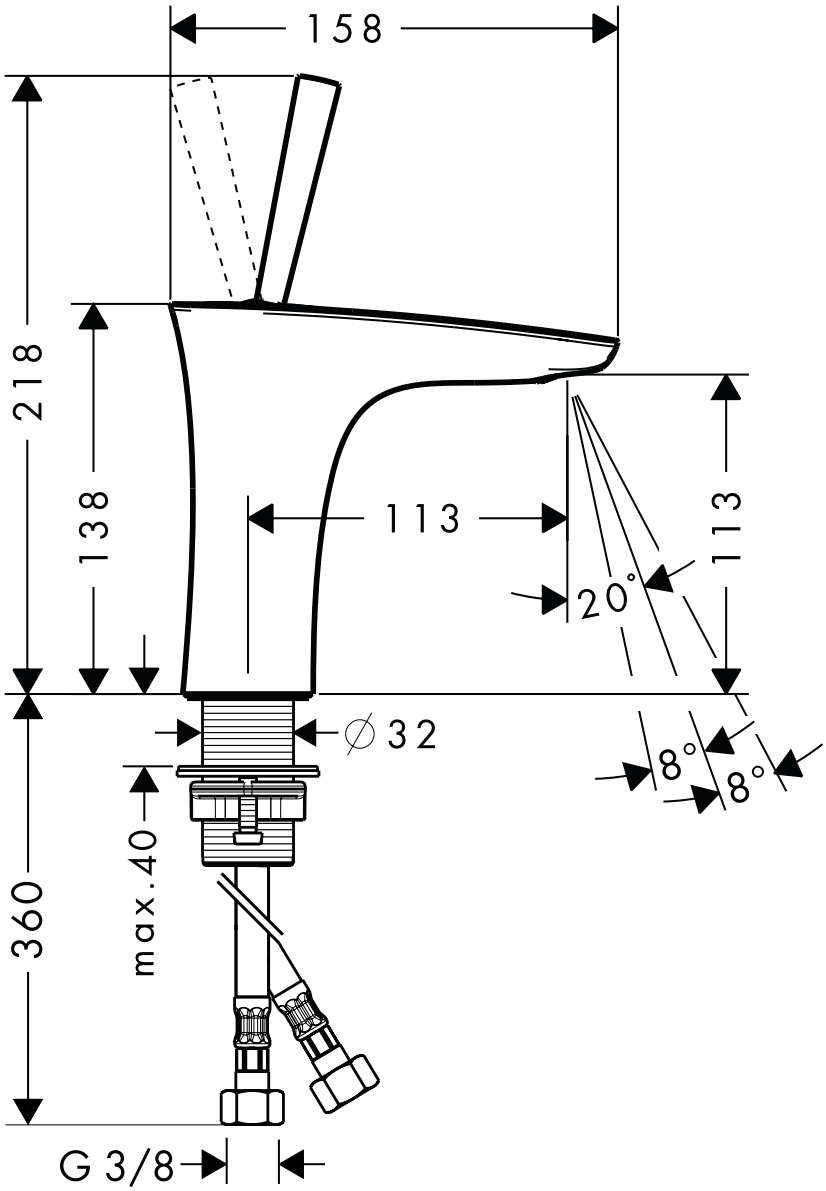

hansgrohe