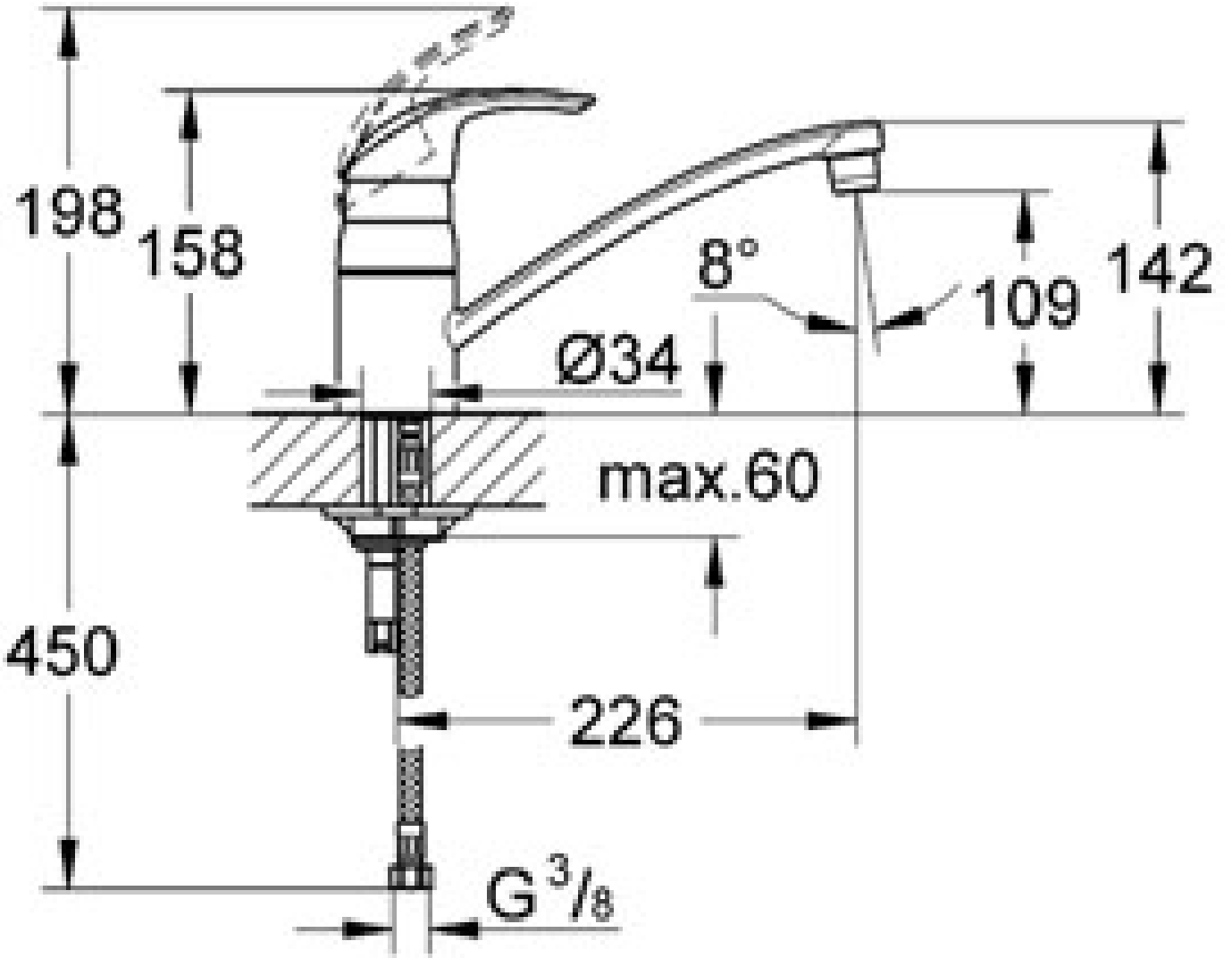
198
158
8°
109
142
Ø34
max.60
450
226
G 3/8

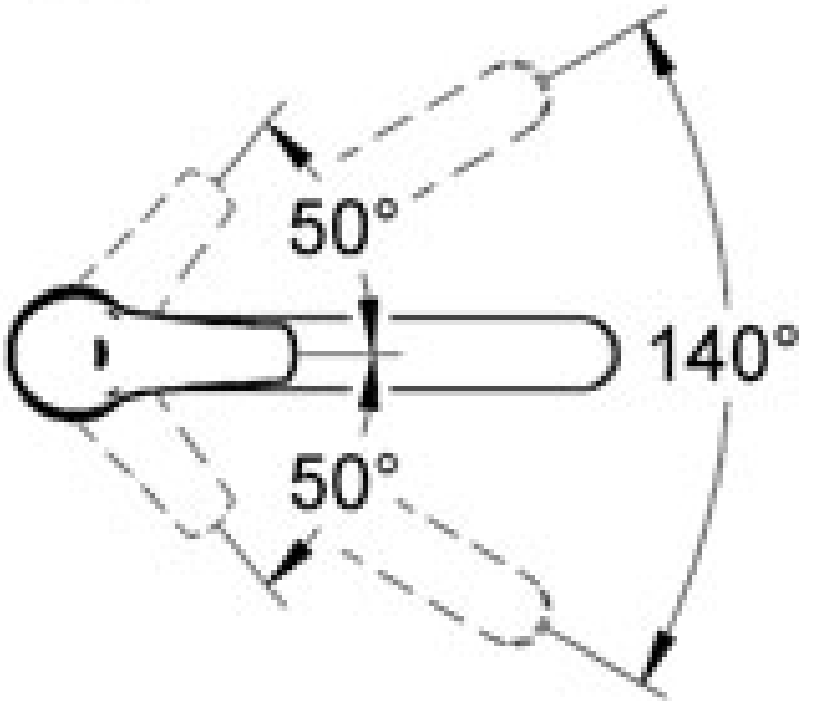
50°
140°
50°