A4

Køkkenarmatur m/udtræk

Varenummer: F1767AA

VVS: 705725104

- keramisk kartouche
- vandsparefunktion CLICK ved 50% vandmængde
- kan temperaturbegrænses
- udtræksbar tud med 2-funktion skyl
- 225 mm tudfremsping
- tilgange: flexslanger G3/8”

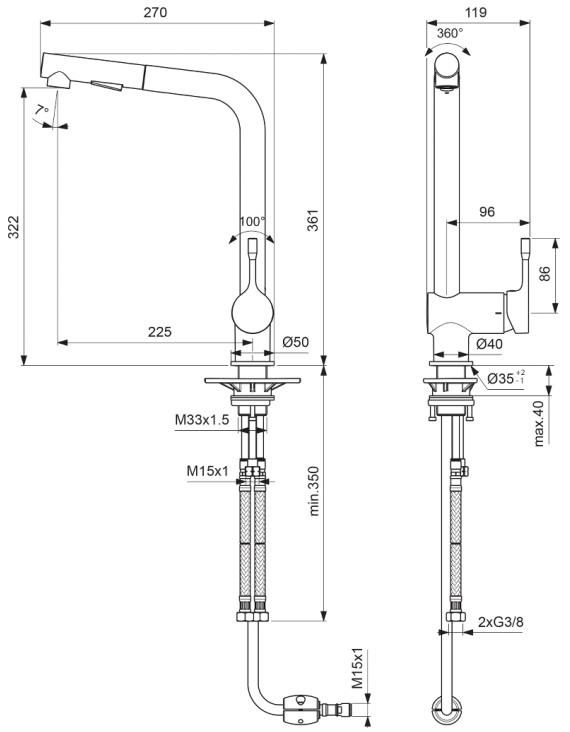

Børma A4 køkkenarmatur – F1767AA/705725.104

Type: Etgrebsarmatur til køkken, med høj L-tud udtræksbar tud spids i sort med 2-skyl funktion , med keramisk spare-kartouche (CLICK ved 50% vandmængde), kan temperaturbegrænses. Med pindegreb i metal, pindlængde 60 mm.

Overflade: Krom/Sort

Mål: Tudfremspring 225 mm, højde til tududløb 322 mm