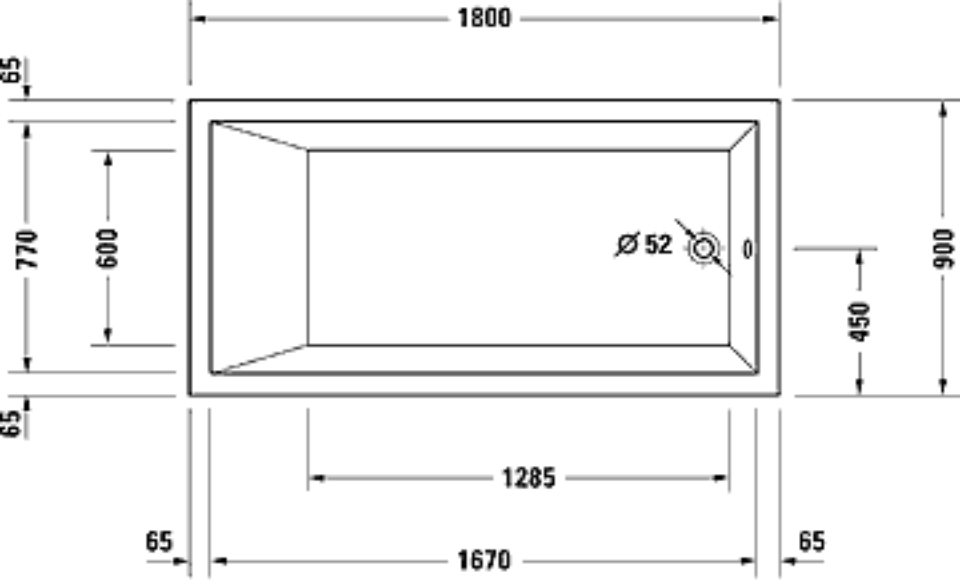
1800
65
770
600
Ø 52
0
900
450
65
1285
65
1670
65

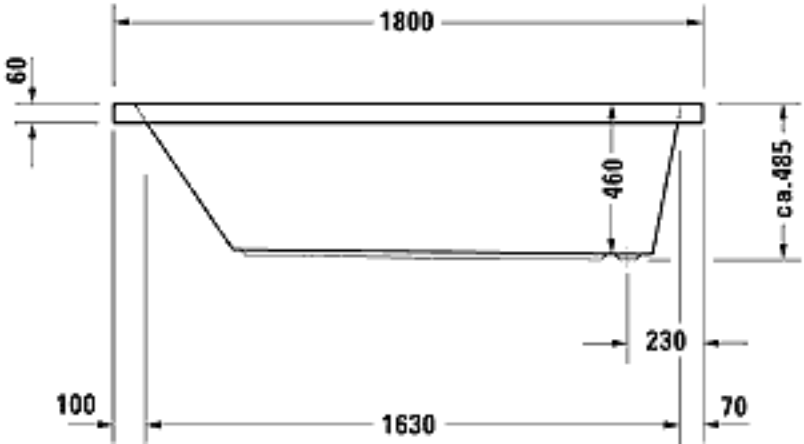
1800
60
460
ca.485
230
100
1630
70