PRODUKTBLAD

PRODUKTEGENSKABER

TOILET NAUTIC 5500L - SKJULT S-LÅS

Duoskyl 2/4 l, uden sæde, Ceramicplus

- Rengøringsvenligt og minimalistisk design
- Lav skylleknap i flot design
- Ceramicplus: hurtig og miljøvenlig rengøring

VVS-NR.: 604114414

ARTIKELNUMMER: GB1155002R1304

EAN-NUMMER 7391530066615

FIND FORHANDLERE

SYMBOLBESKRIVELSE

MONTERING & RENGØRING

Montering med det vedlagte beslag, som skrues i gulvet med to skruer. Alternativ gulvmontering med lim. Dækkapper til skruer samt hvide blindpropper til skruehuller ved limning medfølger. Den afrundede cisterne og de små udvendige mål gør, at toilettet også er velegnet til

MÅLSKITSE

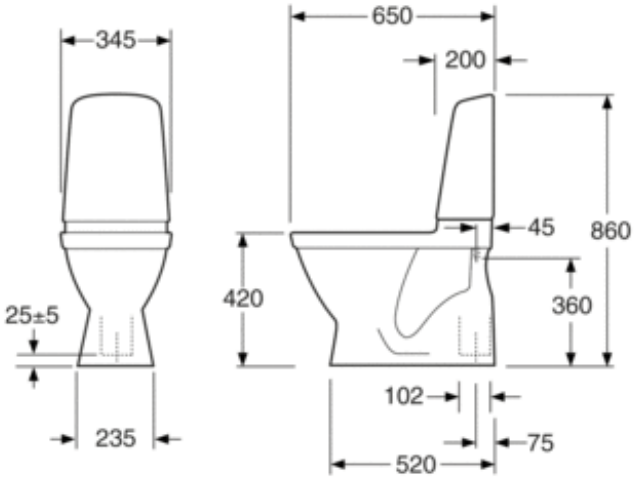

FIND FORHANDLERE

A MEMBER OF THE
VILLEROY & BOCH GROUP

Villeroy & Boch Danmark A/S
Hvidsværmervej 165G
2610 Rødovre
gustavsberg.dk
KUNDESERVICE@GUSTAVSBERG.COM