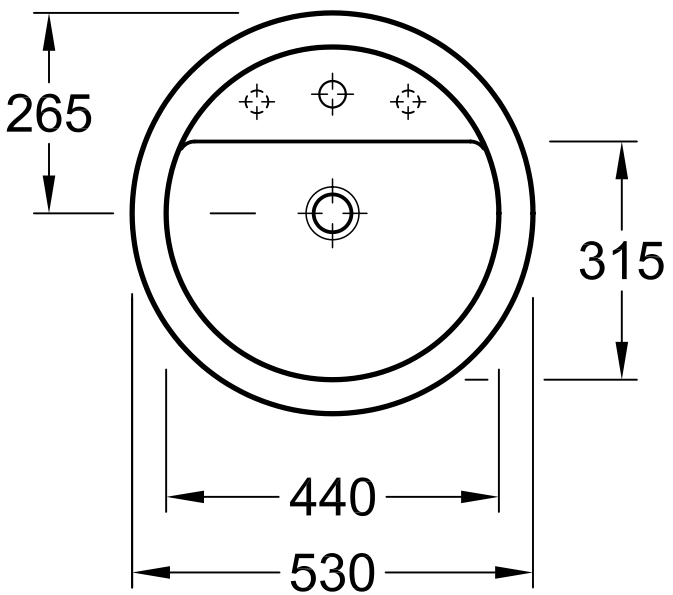

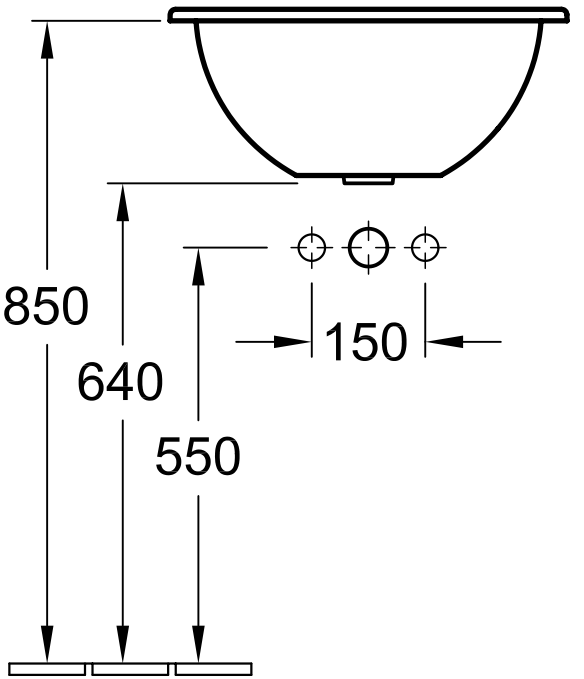

Benennung LOOP & FRIENDS 5140 50 / 51 - EWT			Villeroy&Boch
Geändert:		Maßstab 1 : 10	Ohne unsere Genehmigung darf diese Zeichnung weder vervielfältigt, noch dritten Personen oder Konkurrenzfirmen mitgeteilt werden. Die Verwendung der Daten/technischen Zeichnungen erfolgt auf eigenes Risiko, unter Ausschluss jeglicher Haftung von Villeroy & Boch. Maßangaben sind unverbindlich; Modelländerungen bleiben vorbehalten.
		Gez.: R. Halberstadt	
		Datum: 07. 2004	