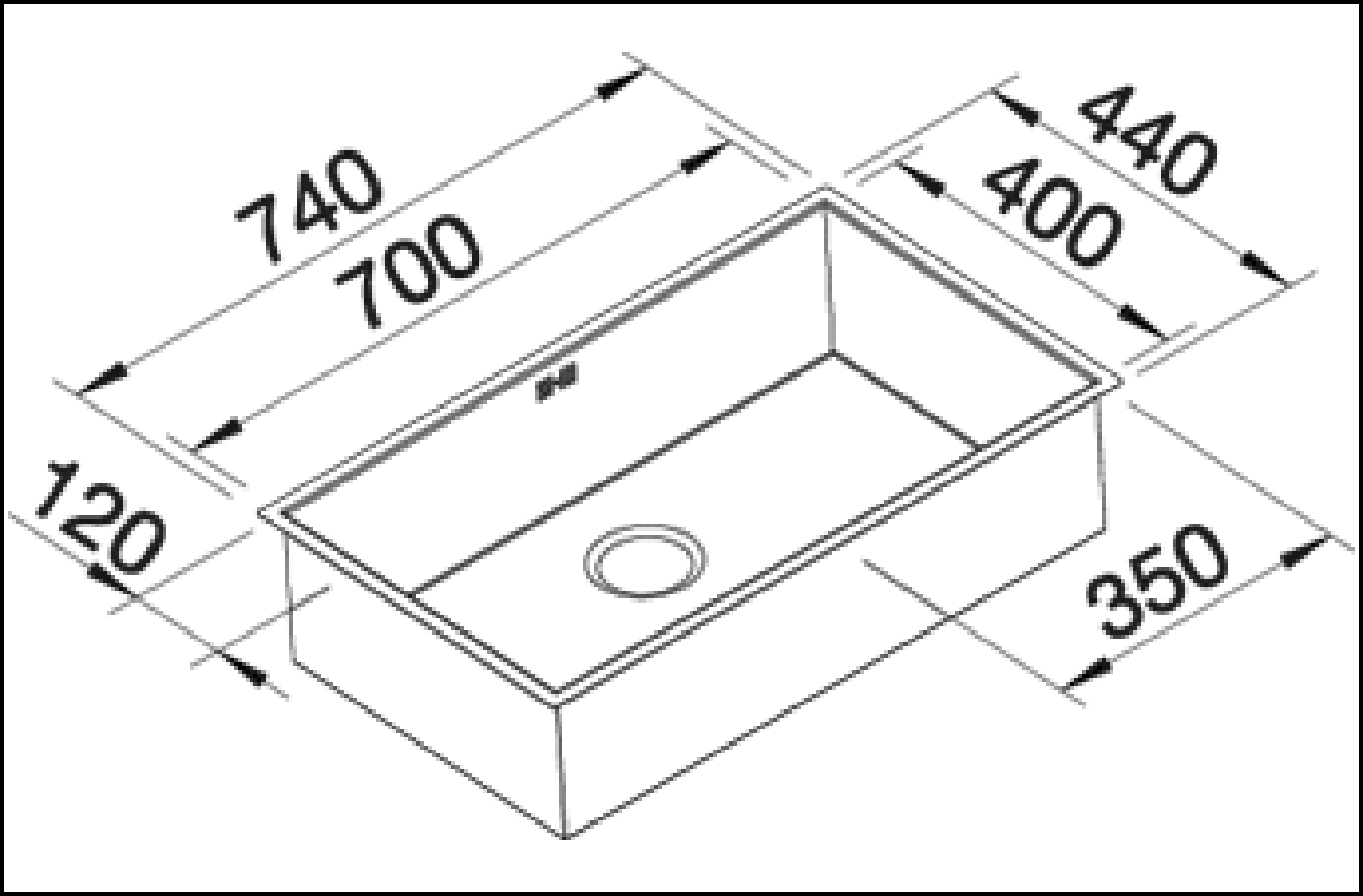
740
700
440
400
120
350