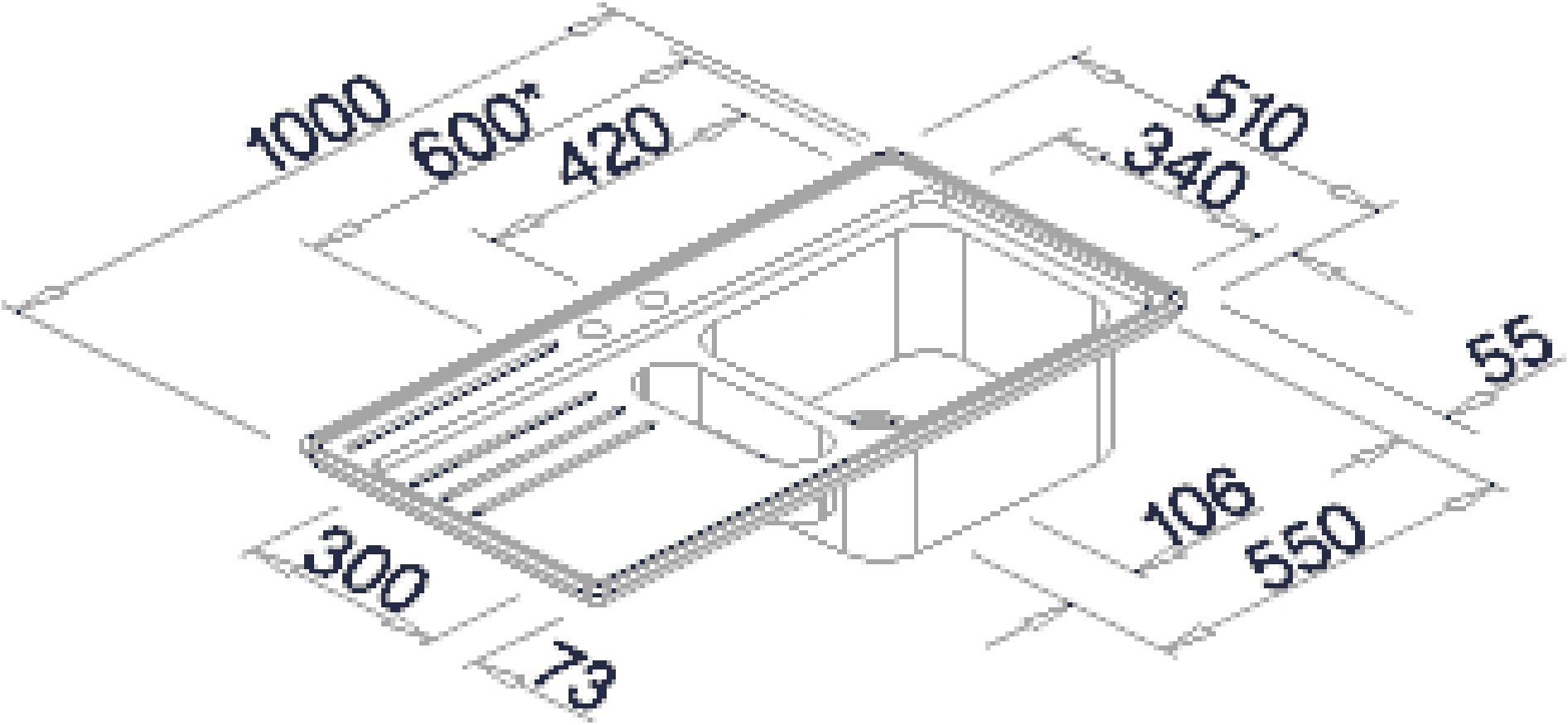
1000
600*
420
510
340
55
106
550
300
73