AXOR TERRANO

Einhebel Waschtischmischer für Waschschüssel
37020

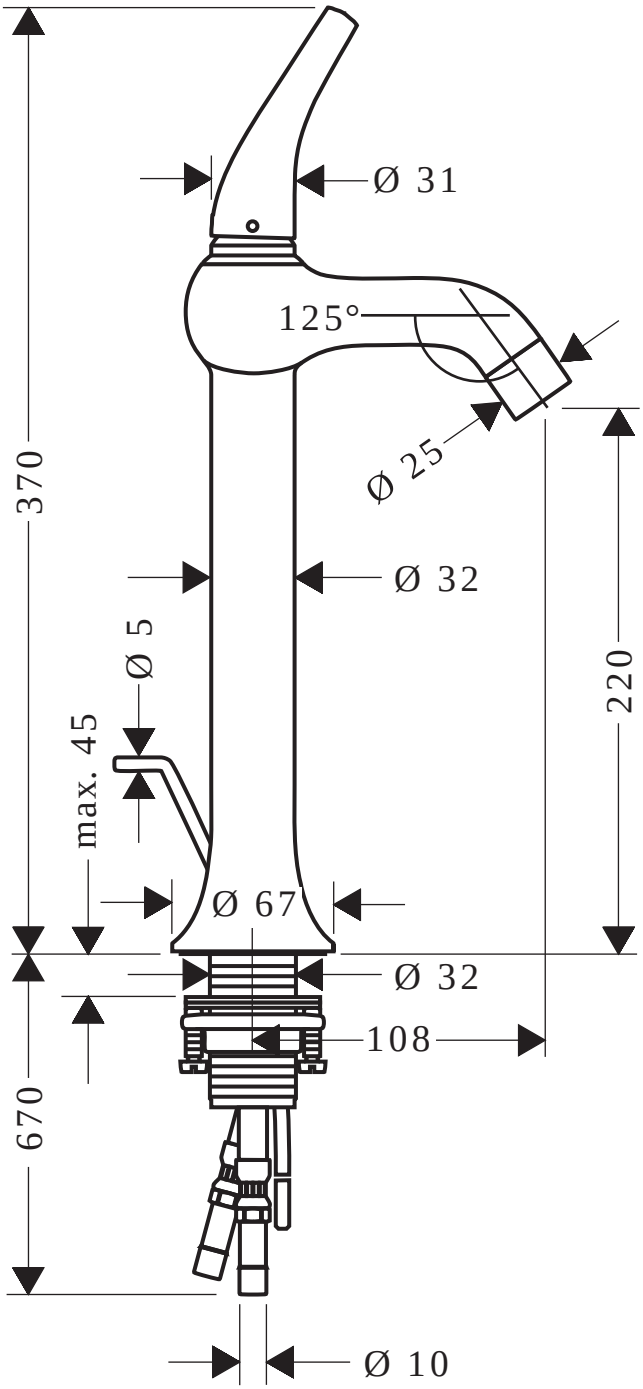

hansgrohe
AXOR | PHÂRO