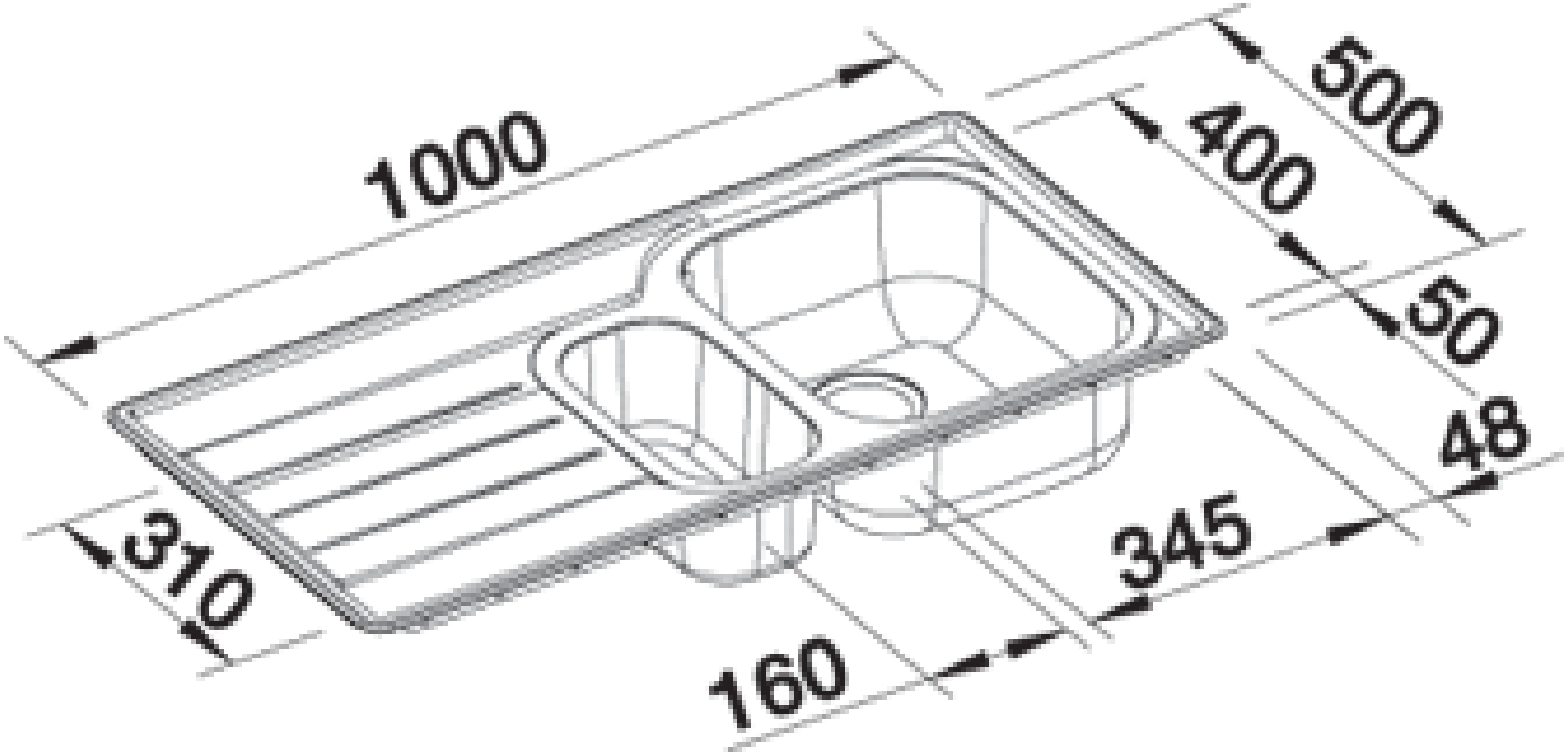
1000
500
400
50
48
345
310
160