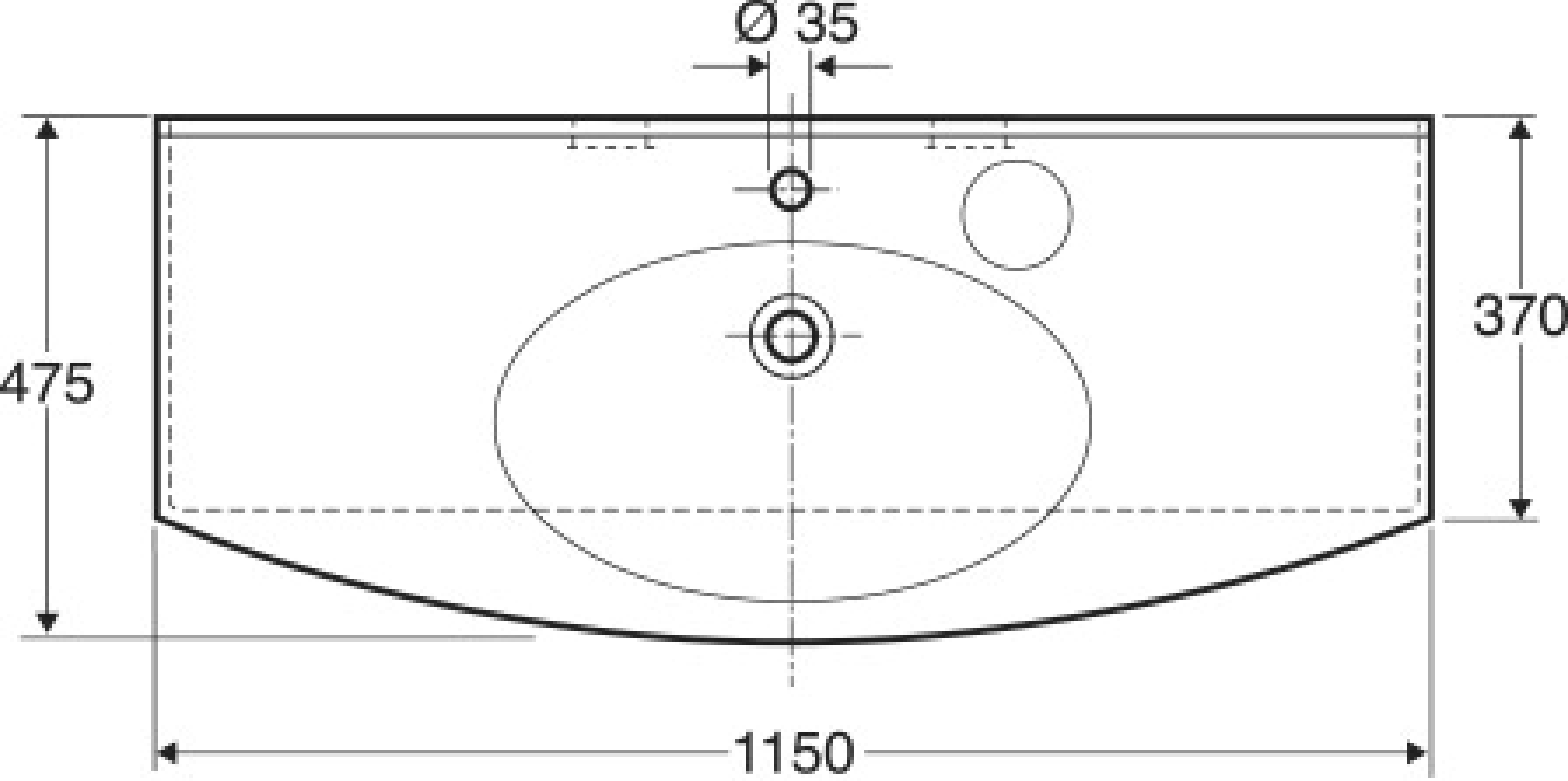
Ø 35
475
370
1150

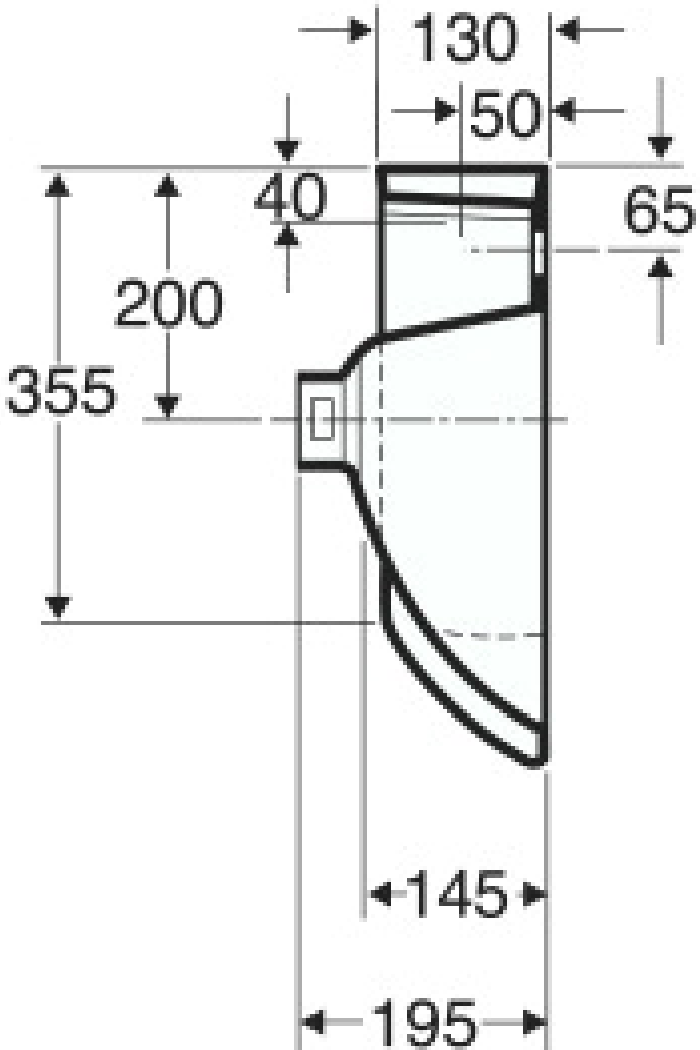
130
50
40
65
200
355
145
195